Teile

# LineLazer™ V 3900, 5900 Airless-Linienmarkierer Standard-Serie und Automatische HP-Serie (High Production)

3A3876F

DE

***Zur Applikation von Linienmarkiermaterialien.***
***Anwendung nur durch geschultes Personal.***
***Nur zum Einsatz im Freien.***
***Zum Einsatz in explosiven Umgebungen und Gefahrenzonen nicht geeignet.***

*Zulässiger Betriebsüberdruck: 22,8 MPa, 228 bar (3300 psi)*

## Wichtige Sicherheitshinweise

Alle Warnhinweise und Anleitungen in diesem Handbuch und in allen mitgelieferten Handbüchern beachten und befolgen. Machen Sie sich mit den Einstellungen und der richtigen Verwendung des Geräts vertraut. Bewahren Sie diese Anleitung auf.

| **Verwandte Betriebsanleitungen:** | |
|---|---|
| 3A3388 | Betrieb |
| 311254 | Spritzpistole |
| 309277 | Pumpe |
| 3A3428 | Einsatzmethoden Auto-Layout |

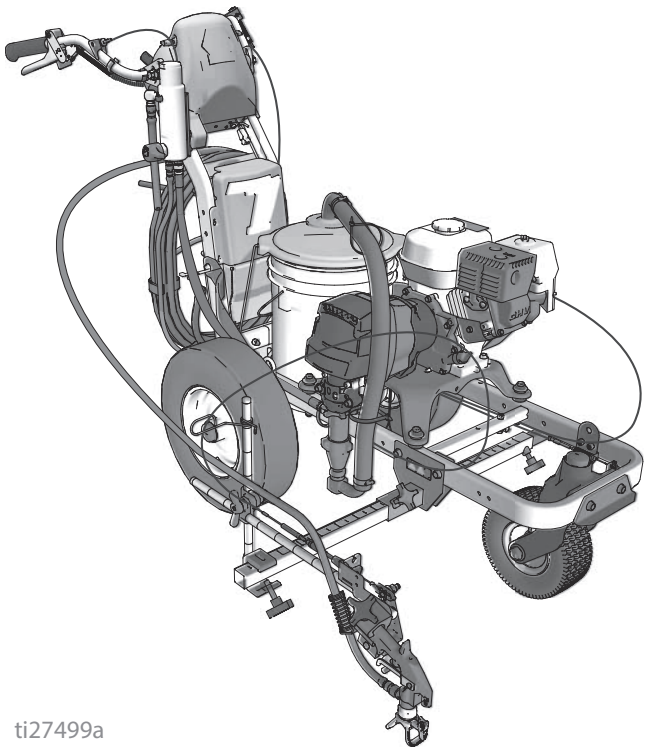


*Nur Original-Ersatzteile von Graco verwenden.*
*Bei Verwendung von Ersatzteilen, die nicht von Graco stammen, kann die Garantie erlöschen.*

PROVEN QUALITY. LEADING TECHNOLOGY.

# Inhaltsverzeichnis

**Modelle** . . . . . 3
**Düsenwahl** . . . . . 4
**LineLazer V 3900, 5900 Teile** . . . . . 5
**Teilezeichnung - LineLazer V 3900, 5900** . . . . . 6
**Teileliste** . . . . . 7
**Teilezeichnung - LineLazer V 3900, 5900** . . . . . 8
**Teileliste** . . . . . 9
**Teilezeichnung - Antriebsgehäuse und Getriebegehäuse** . . . . . 10
**Teileliste** . . . . . 11
**Teilezeichnung - LineLazer V 3900, 5900** . . . . . 12
**Teileliste** . . . . . 13
Lenkradbaugruppe . . . . . 13
Filter . . . . . 13
**Teilezeichnung - LineLazer V 3900, 5900** . . . . . 14
**Teileliste** . . . . . 15
Pistolenhalterung und Arm . . . . . 15
Auslöser Pistole . . . . . 15
**Teilezeichnung - LineLazer V 3900, 5900** . . . . . 16
**Teileliste** . . . . . 17
**Auswechseln des Abstandssensors** . . . . . 18
**Schaltplan (Standardserie)** . . . . . 19
**Schaltplan (HP Auto Serie)** . . . . . 20
**Technische Daten** . . . . . 21
**Notizen** . . . . . 25
**Graco Standard-Garantie** . . . . . 26
**Informationen über Graco** . . . . . 26

| Betriebsanleitung | Sprache |
|---|---|
| **3A3389** | Englisch |
| **3A3865** | Französisch |
| **3A3866** | Spanisch |
| **3A3873** | Niederländisch |
| **3A3876** | Deutsch |
| **3A3879** | Italienisch |
| **3A4659** | Kroatisch |
| **3A3703** | Russisch |
| **3A3883** | Polnisch |
| **3A3869** | Japanisch |
| **3A3867** | Chinesisch |
| **3A3868** | Koreanisch |

# Modelle

| LineLazer V 3900 | | | | | |
|---|---|---|---|---|---|
| Modell: | Standard<br>1 Handpistole | Standard<br>2 Handpistolen | HP Auto<br>1 Automatikpistole | HP Auto<br>1 Automatikpistole<br>1 Handpistole | HP Auto<br>2 Automatikpistolen |
| 17H449 | ✔ | | | | |
| 25P330 | ✔ | | | | |
| 17H450 | | ✔ | | | |
| 25P331 | | ✔ | | | |
| 17K577 | | | ✔ | | |
| 25P332 | | | ✔ | | |
| 17H451 | | | ✔<br>mit Laser | | |
| 17K638 | | | | ✔ | |
| 17H452 | | | | ✔<br>mit Laser | |
| 17K579 | | | | | ✔ |
| 25P333 | | | | | ✔ |
| 17H453 | | | | | ✔<br>mit Laser |
| 25P334 | | | | | ✔<br>mit Laser |
| **LineLazer V 5900** | | | | | |
| Modell: | Standard<br>1 Handpistole | Standard<br>2 Handpistolen | HP Auto<br>1 Automatikpistole | HP Auto<br>1 Automatikpistole<br>1 Handpistole | HP Auto<br>2 Automatikpistolen |
| 17H454 | ✔ | | | | |
| 25P326 | ✔ | | | | |
| 17H455 | | ✔ | | | |
| 25P329 | | ✔ | | | |
| 17K580 | | | ✔ | | |
| 17H456 | | | ✔<br>mit Laser | | |
| 17K636 | | | | ✔ | |
| 17H457 | | | | ✔<br>mit Laser | |
| 17K581 | | | | | ✔ |
| 25P335 | | | | | ✔ |
| 17H458 | | | | | ✔<br>mit Laser |
| 25P328 | | | | | ✔<br>mit Laser |

*** Alle Automatikpistolen können manuell betätigt werden.**

# Düsenwahl

| | Inch (cm) | Inch (cm) | 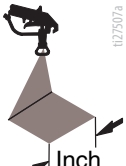 Inch (cm) | 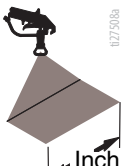 Inch (cm) | 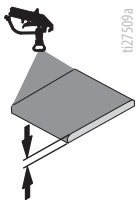 | 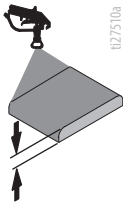 | 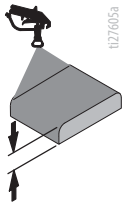 |
|---|---|---|---|---|---|---|---|
| **LL5213*** | 2 (5) | | | | ✔ | | |
| **LL5215*** | 2 (5) | | | | | ✔ | |
| **LL5217** | | 4 (10) | | | | ✔ | |
| **LL5219** | | 4 (10) | | | | | ✔ |
| **LL5315*** | | 4 (10) | | | ✔ | | |
| **LL5317** | | 4 (10) | | | ✔ | | |
| **LL5319** | | 4 (10) | | | | ✔ | |
| **LL5321** | | 4 (10) | | | | ✔ | |
| **LL5323** | | 4 (10) | | | | ✔ | |
| **LL5325** | | 4 (10) | | | | | ✔ |
| **LL5327** | | 4 (10) | | | | | ✔ |
| **LL5329** | | 4 (10) | | | | | ✔ |
| **LL5331** | | 4 (10) | | | | | ✔ |
| **LL5333** | | 4 (10) | | | | | ✔ |
| **LL5335** | | 4 (10) | | | | | ✔ |
| **LL5355** | | 4 (10) | | | | | ✔ |
| **LL5417** | | | 6 (15) | | ✔ | | |
| **LL5419** | | | 6 (15) | | ✔ | | |
| **LL5421** | | | 6 (15) | | ✔ | | |
| **LL5423** | | | 6 (15) | | | ✔ | |
| **LL5425** | | | 6 (15) | | | ✔ | |
| **LL5427** | | | 6 (15) | | | ✔ | |
| **LL5429** | | | 6 (15) | | | ✔ | |
| **LL5431** | | | 6 (15) | | | | ✔ |
| **LL5435** | | | 6 (15) | | | | ✔ |
| **LL5621** | | | | 12 (30) | ✔ | | |
| **LL5623** | | | | 12 (30) | ✔ | | |
| **LL5625** | | | | 12 (30) | ✔ | | |
| **LL5627** | | | | 12 (30) | ✔ | | |
| **LL5629** | | | | 12 (30) | ✔ | | |
| **LL5631** | | | | 12 (30) | | ✔ | |
| **LL5635** | | | | 12 (30) | | ✔ | |
| **LL5639** | | | | 12 (30) | | | ✔ |

**Zur Vermeidung von Düsenverstopfungen einen Filter Mesh 100 verwenden.*

# LineLazer V 3900, 5900 Teile

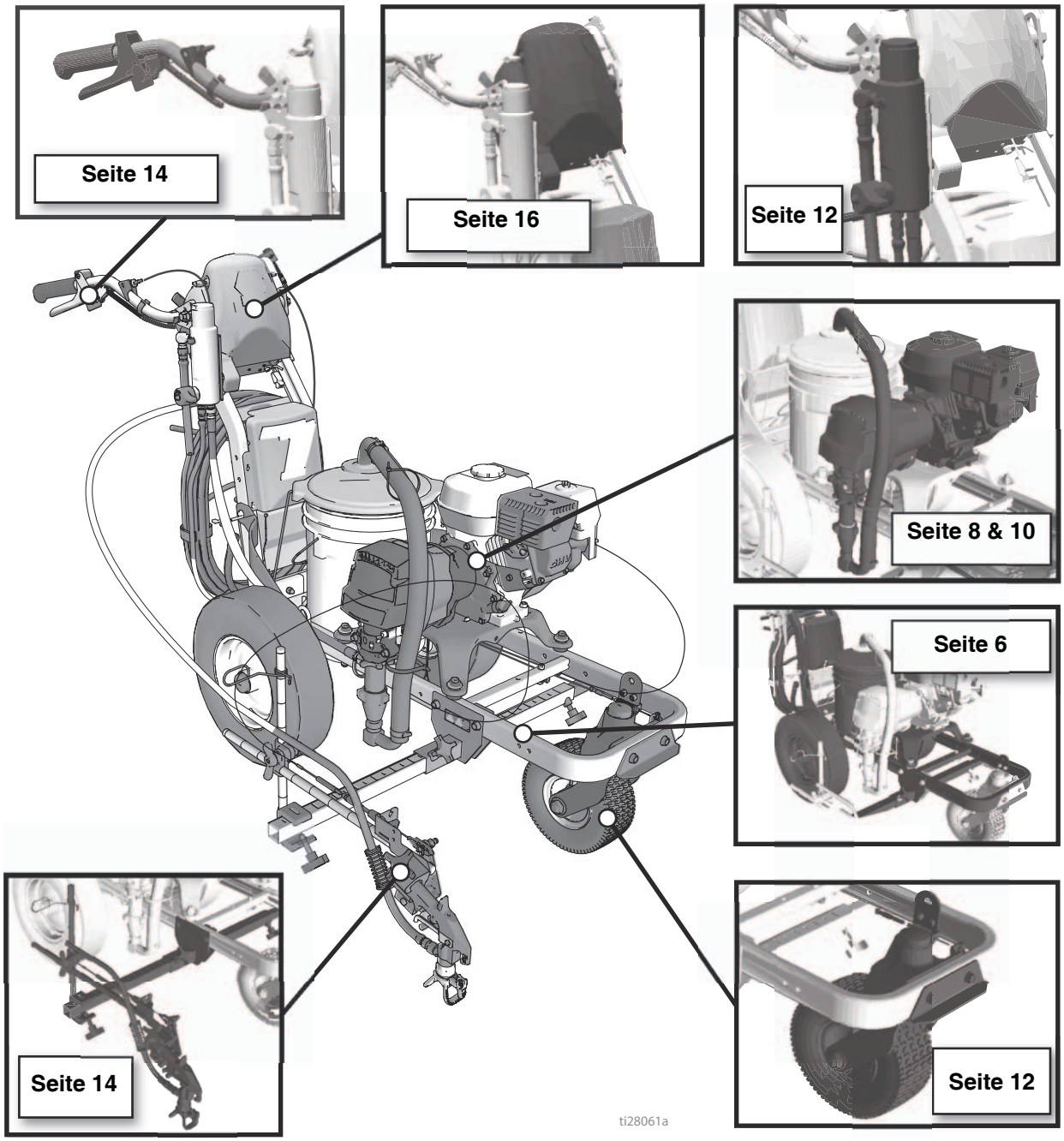

# Teilezeichnung - LineLazer V 3900, 5900

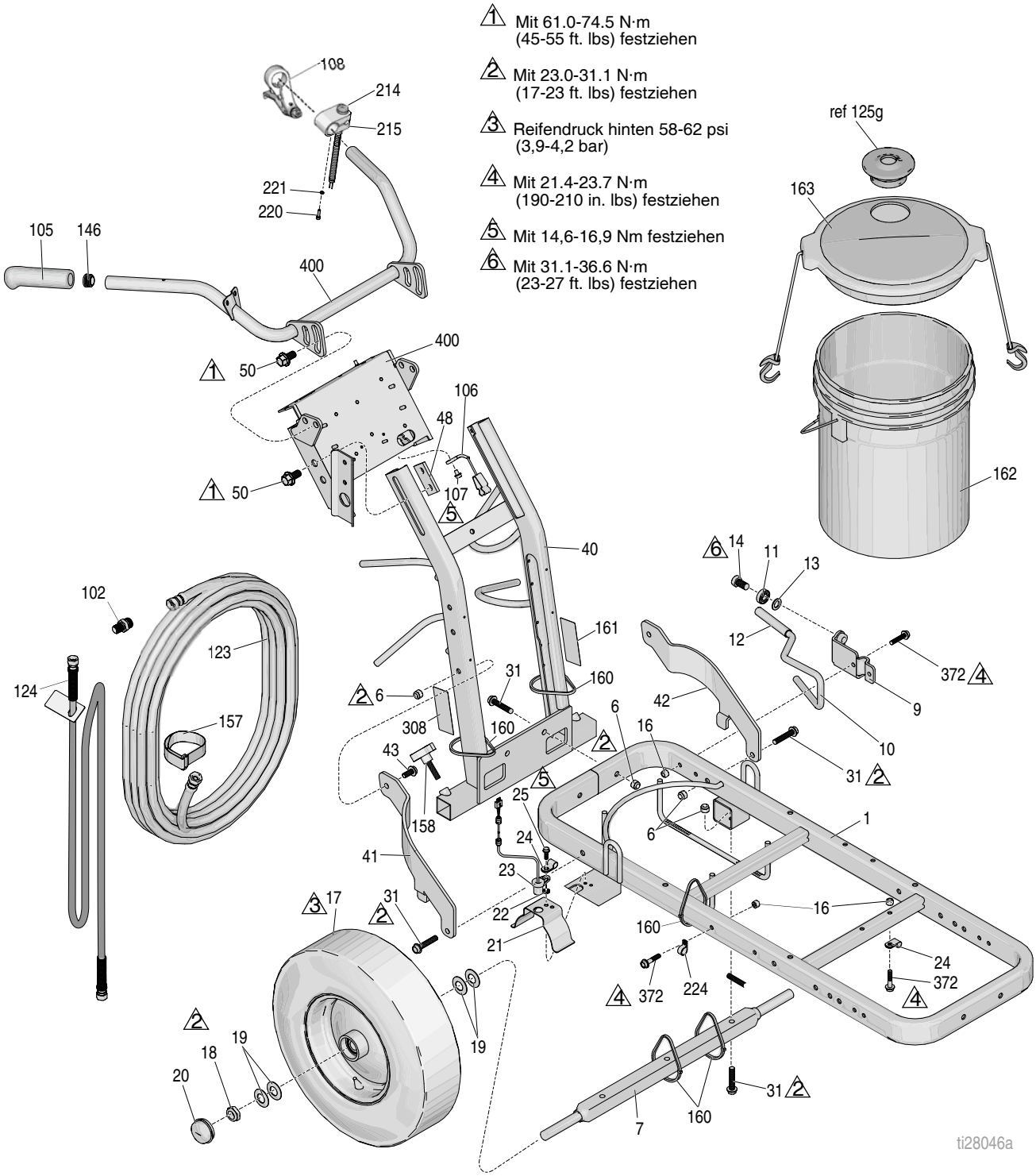

# Teileliste

| Pos. | Artikel-Nr. | Bezeichnung | St. |
|---|---|---|---|
| 1 | 287623 | RAHMEN, Linienmarkierer (lackiert) | 1 |
| 6 | 101566 | SICHERUNGSMUTTER | 8 |
| 7 | 193405 | ACHSE | 1 |
| 9 | 198891 | HALTERUNG | 1 |
| 10 | 198930 | BREMSSTANGE (enthält 12) | 1 |
| 11 | 198931 | LAGER | 1 |
| 12 | 114808 | KAPPE, Vinyl | 1 |
| 13 | 195134 | DISTANZSTÜCK, Kugelführung | 1 |
| 14 | 113961 | KOPFSCHRAUBE, Sechskantkopf | 1 |
| 16 | 111040 | SICHERUNGSMUTTER; Nylock, 5/16" | 5 |
| 17† | 255162 | RAD, pneumatisch mit Sensorring (rechte Seite) | 1 |
| | 111020 | RAD, pneumatisch ohne Sensorring (linke Seite) | 1 |
| 18 | 112405 | SICHERUNGSMUTTER | 2 |
| 19 | 112825 | UNTERLEGSCHEIBE | 4 |
| 20 | 114648 | KAPPE, Staub- | 2 |
| 21 | 15J088 | ABDECKUNG, Abstandssensor | 1 |
| 22 | 15K452 | DISTANZSCHEIBE, AD 500 | 1 |
| 23 | 15K357 | SENSOR, Abstand | 1 |
| 24 | 108868 | KLAMMER, Draht | 2 |
| 25 | 260212 | SCHRAUBE, Sechskant-Unterlegscheibe | 1 |
| 31 | 114982 | KOPFSCHRAUBE, Flanschkopf | 6 |
| 40 | 24Y665 | RAHMEN, Griff senkrecht, lackiert | 1 |
| 41 | 15F576 | ABSTANDHALTER, rechts (lackiert) | 1 |
| 42 | 15F577 | ABSTANDHALTER, links (lackiert) | 1 |
| 43 | 128977 | SCHRAUBE, Halbrundkopf | 2 |
| 48 | 17J125 | SCHIEBEWINKEL | 2 |
| 50 | 17J136 | SECHSKANTSCHRAUBE, Flanschkopf- | 4 |
| 102 | 196176 | ADAPTER, Nippel | 1 |
| 105 | 114659 | GRIFF | 2 |
| 106 | 237686 | ERDUNGSKABEL | 1 |
| 107 | 107257 | GEWINDESCHNEIDSCHRAUBE, Sechskantkopf | 1 |
| 108 | 194310 | HEBEL, Stellantrieb | |
| 123 | 245225 | SCHLAUCH, 3/8 Zoll x 50 | 1 |
| 124 | 245798 | SCHLAUCH, gekoppelt, 1/4 Zoll x 7 | 1 |
| 125g | 278722 | DICHTUNG | 1 |
| 146 | 120151 | HALTERUNG, Verschlusskappe | 2 |
| 157 | 114271 | RIEMEN | 1 |
| 158 | 108471 | KNOPF | 1 |
| 160 | 404989 | KABELBINDER | 5 |
| 161 | 17K394 | AUFKLEBER, GMAX-Warnung Feuer und Haut | 1 |
| 162 | 115077 | EIMER, Plastik | 1 |
| 163 | 24U241 | SATZ, Eimerdeckel | 1 |
| 214* | 17J236 | SCHALTER, Knopf drücken | 1 |
| 215* | 15K162 | BLOCK, schalter | 1 |
| 220* | C19277 | DICHTUNG | 1 |
| 221* | C20004 | KOPFSCHRAUBE | 1 |
| 224 | 17H721 | KLAMMER, Draht | 2 |
| 308 | 17K392 | SCHILD | 1 |
| 372 | 112960 | SCHRAUBE | 5 |
| 400 | 24Y641 | STANGE, Griff | 1 |
| 401 | 24Y642 | STEUERPLATTE | 1 |

*† Ersetzen Sie beide gleichzeitig*
** HP Auto nur*

# Teilezeichnung - LineLazer V 3900, 5900

1 Mit 14,6-16,9 N·m festziehen

2 Mit 21.4-23.7 N·m (190-210 in. lbs) festziehen

3 Mit 23.0-31.1 N·m (17-23 ft. lbs) festziehen

4 Mit 19.2-21.4 N·m (170-190 in. lbs) festziehen

5 Mit 12.9-15.2 N·m (115-135 in. lbs) festziehen

6 Mit 3.3-3.9 N·m (30-35 in. lbs) festziehen

7 Mit 0.9-1.3 N·m (8-12 in. lbs) festziehen

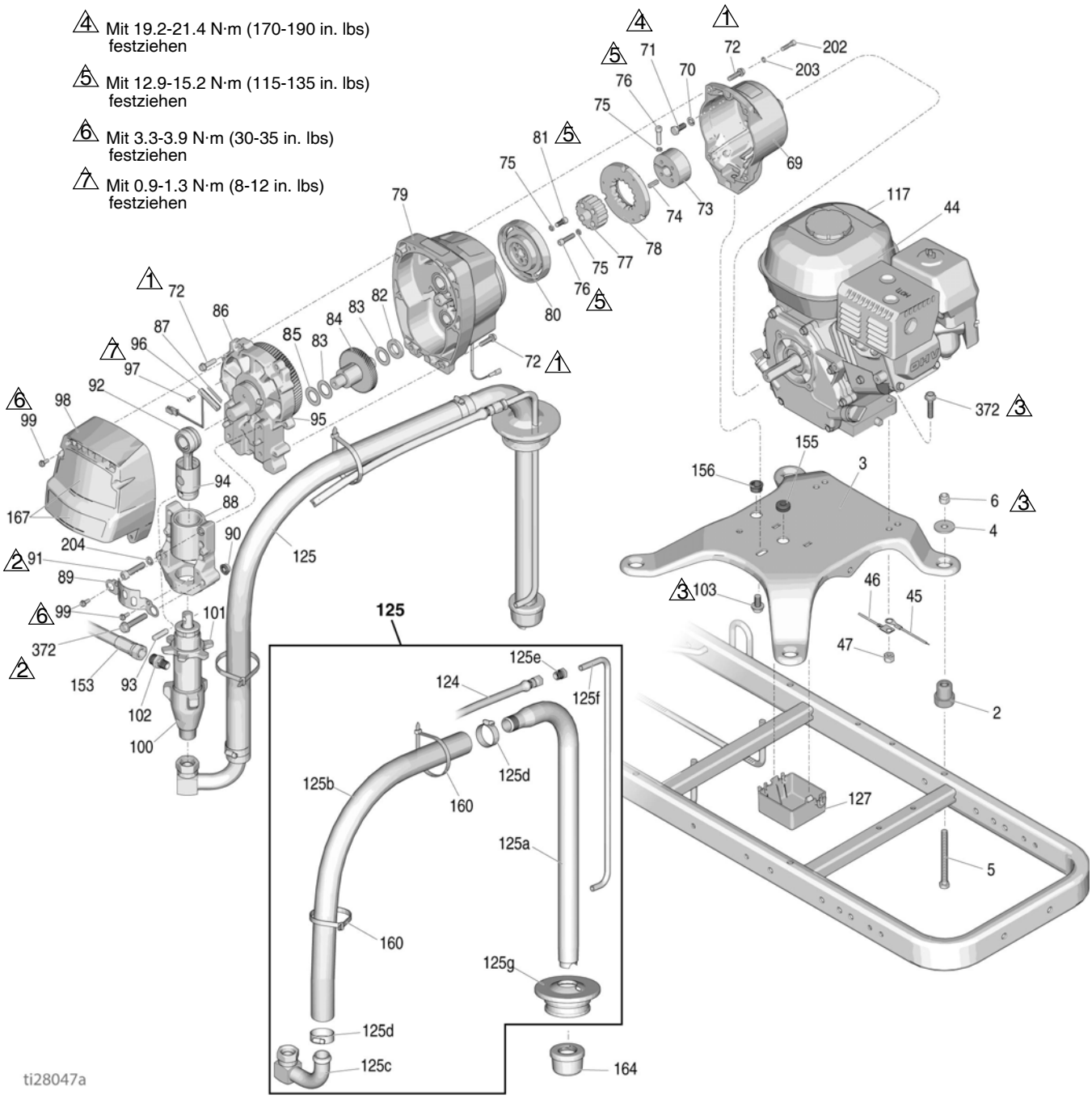

# Teileliste

| Pos. | Artikel-Nr. | Bezeichnung | St. |
|---|---|---|---|
| 2 | 119695 | DÄMPFER, Motorbefestigung | 4 |
| 3 | 15F583 | PLATTE, Motorbefestigung | 1 |
| 4 | 108851 | UNTERLEGSCHEIBE, einfach | 4 |
| 5 | 113743 | KOPFSCHRAUBE, Sechskantkopf | 4 |
| 6 | 101566 | SICHERUNGSMUTTER | 4 |
| 44 | 108879 | BENZINMOTOR, 4,0 PS, 3900 | 1 |
| | 114530 | BENZINMOTOR, 5,5 PS, 5900 | 1 |
| | 25P294 | BENZINMOTOR, 4,0 PS, 3900 (Nur in China) | 1 |
| | 25P295 | BENZINMOTOR, 5,5 PS, 5900 (Nur in China) | 1 |
| 45 | 119579 | LEITER, Erdungs-, 3900 | 1 |
| 46 | 240997 | LEITER, Erdungs- | 1 |
| 47 | 110838 | SICHERUNGSMUTTER | 2 |
| 69 | 15E535 | KUPPLUNGSGEHÄUSE, Maschine, 3900 | 1 |
| | 15E277 | KUPPLUNGSGEHÄUSE, Maschine, 5900 | 1 |
| 70 | 100214 | UNTERLEGSCHEIBE | 4 |
| 71 | 108842 | KOPFSCHRAUBE, Sechskantkopf | 4 |
| 72 | 119426 | SCHRAUBE, Maschine, Sechskantkopf; 3900 | 10 |
| | 15C753 | SCHRAUBE, Maschine, Sechskantkopf; 5900 | 6 |
| 73 | 193680 | WELLENBUND | 1 |
| 74 | 183401 | PARALLELKEIL | 1 |
| 75 | 105510 | FEDERRING | 10 |
| 76 | 108803 | SCHRAUBE, Innensechskant | 6 |
| 77† | | NABE, Kupplungsscheibe | 1 |
| 78† | | KUPPLUNGSSCHEIBE, Kupplung, 4", 3900 | 1 |
| | | KUPPLUNGSSCHEIBE, Kupplung, 5", 5900 | 1 |
| 79 | 287463 | SATZ, ANTRIEBSWELLENGEHÄUSE, 3900 | 1 |
| | 287465 | SATZ, ANTRIEBSWELLENGEHÄUSE, 5900 | 1 |
| 80† | | ROTOR, Kupplung, 4”, 3900 | 1 |
| | | ROTOR, Kupplung, 5”, 5900 | 1 |
| 81 | 101682 | SCHRAUBE, Kopf, sch | 4 |
| 82 | 15F250 | SICHERUNGSSCHEIBE; 3900 | 1 |
| 83 | 114699 | SICHERUNGSSCHEIBE; 3900 | 2 |
| | 114672 | SCHEIBE, 5900 | 1 |
| 84 | 287653 | KOMBIZAHNRAD, 3900 | 1 |
| | 287460 | KOMBIZAHNRAD, 5900 | 1 |
| 85 | 114672 | SICHERUNGSSCHEIBE | 1 |
| 86 | 287467 | GEHÄUSE, Antrieb, 3900 | 1 |
| | 287469 | GEHÄUSE, Antrieb, 5900 | 1 |
| 87 | 15F947 | ABSCHIRMUNG, magnetisch | 1 |
| 88 | 287714 | GEHÄUSE, Lager, 3900 | 1 |
| | 287715 | GEHÄUSE, Lager, 5900 | 1 |
| 89 | 15C762 | ABDECKUNG, Pumpenstange | 1 |
| 90 | 110996 | SECHSKANTMUTTER | 2 |
| 91 | 113467 | SCHRAUBE, Innensechskant-, 3900 | 4 |
| | 114666 | SCHRAUBE, Innensechskant-, 5900 | 4 |
| 92 | 287719 | VERBINDUNGSSTANGE, 3900 (enthält 93, 94) | 1 |
| | 287720 | VERBINDUNGSSTANGE, 5900 (enthält 93, 94) | 1 |
| 93 | 15F855 | PUMPENSTIFT, 3900 | 1 |
| | 15F856 | PUMPENSTIFT, 5900 | 1 |
| 94 | 119676 | FEDER, Halte-, 3900 | 1 |
| | 119778 | FEDER, Halte-, 5900 | 1 |
| 95 | 116618 | MAGNET | 1 |
| 96 | 119562 | SCHALTER, Reed mit Anschluss | 1 |
| 97 | 114528 | KREUZSCHLITZSCHRAUBE | 2 |
| 98 | 16Y747 | ABDECKUNG 3900 (enthält 99) | 1 |
| | 16Y748 | ABDECKUNG 5900 (enthält 99) | 1 |
| 99 | 118444 | SCHRAUBE, Maschine, Sechskantkopf Scheibe | 6 |
| 100 | 277069 | PUMPE, 3900 | 1 |
| | 277070 | PUMPE, 5900 | 1 |
| 101 | 192723 | HALTEMUTTER; 3900 | 1 |
| | 193031 | HALTEMUTTER; 5900 | 1 |
| 102 | 196176 | ADAPTER, Nippel, 3900 | 1 |
| | 196178 | ADAPTER, Nippel, 5900 | 1 |
| 103 | 112395 | KOPFSCHRAUBE, Flanschkopf | 1 |
| 117 | 194126 | WARNSCHILD | 1 |
| 124 | 245798 | SCHLAUCH, gekuppelt, 1/4"x7' | 1 |
| 125 | 24V567 | SCHLAUCH, Saug-/Ablauf- | 1 |
| 125a | 15F149 | SAUGROHR | 1 |
| 125b | 185381 | SCHLAUCH; Nylon | 1 |
| 125c | 110194 | FITTING, Schraubverschluss, Drehgelenk 180° | 1 |
| 125d | 101818 | KLAMMER, Schlauch | 2 |
| 125e | 196180 | BUCHSE | 1 |
| 125f | 16X071 | ROHR, Ablassleitung | 1 |
| 125g | 278722 | DICHTUNG | 1 |
| 127 | 15F369 | BOX | 1 |
| 153 | 245797 | SCHLAUCH, gekoppelt, 3/8 Zoll x 3 | 1 |
| 155 | 114629 | HALTERUNG, Sensor | 1 |
| 156 | 119569 | BUCHSE, Zugentlastung | 1 |
| 160 | 404989 | KABELBINDER | 2 |
| 164 | 181072 | SATZ, Sieb- | 1 |
| 167 | 17H686 | AUFKLEBER, 3900 | 1 |
| | 17H687 | AUFKLEBER, 5900 | 1 |
| 203 | 104008 | SCHEIBE, nur 5900 | 4 |
| 202 | 102962 | SCHRAUBE, nur 5900 | 4 |
| 204 | 100214 | SCHEIBE, 3900 | 4 |
| | 106115 | SCHEIBE, 5900 | 4 |
| 372 | 112960 | SCHRAUBE | 4 |

▲ *Zusätzliche Warnaufkleber können kostenlos angefordert werden*

† *In den Kupplungs-Reparatursätzen 241109 (3900) und 241113 (5900) enthalten*

# Teilezeichnung - Antriebsgehäuse und Getriebegehäuse

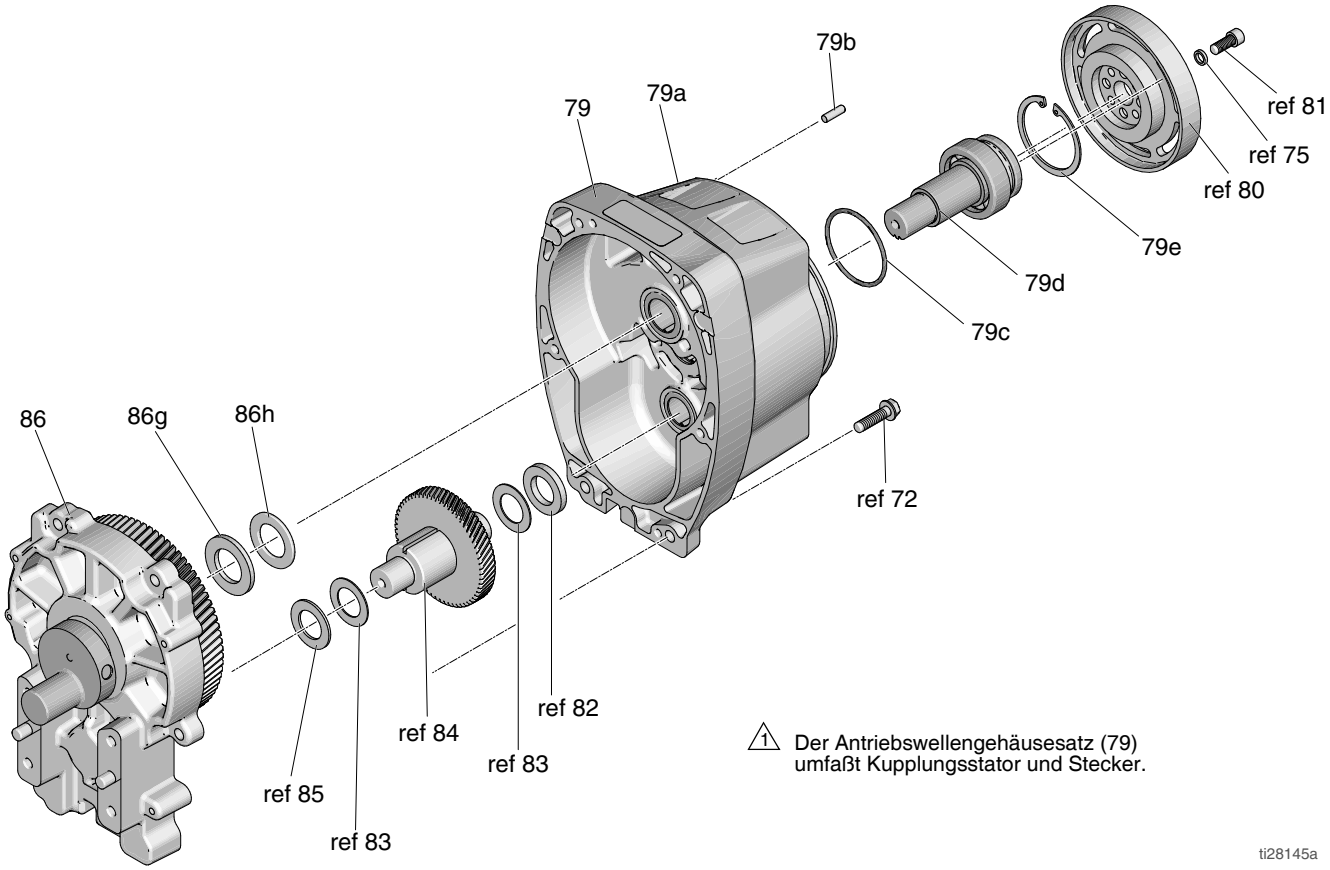

# Teileliste

## Pos.-Nr. 86 und 79

**Pos. Nr. 86:** Antriebsgehäusesatz 287467 für LineLazer V 3900; Antriebsgehäusesatz 287469 für LineLazer V 5900

| Pos. | Artikel-Nr. | Bezeichnung | St. |
|---|---|---|---|
| 86 | 287467 | GEHÄUSE, Antrieb, 3900 | 1 |
| | 287469 | GEHÄUSE, Antrieb, 5900 | 1 |
| 86g | | UNTERLEGSCHEIBE | |
| | 107089 | LineLazer IV 3900 | 1 |
| | 194173 | LineLazer IV 5900 | 1 |
| 86h | | UNTERLEGSCHEIBE | |
| | 116191 | LineLazer IV 3900 | 1 |
| | 116192 | LineLazer IV 5900 | 1 |

**Pos. Nr. 79:** Ritzelgehäusesatz 287463 für LineLazer V 3900; Ritzelgehäusesatz 287465 für LineLazer V 5900

| Pos. | Artikel-Nr. | Bezeichnung | St. |
|---|---|---|---|
| 79 | 287463 | RITZELGEHÄUSE (3900) | 1 |
| | 287465 | RITZELGEHÄUSE (5900) | 1 |
| 79a | | REPARATURSATZ, Spule | |
| | 287474 | LineLazer IV 3900 | 1 |
| | 287476 | LineLazer IV 5900 | 1 |
| 79b | 105489 | STIFT | 2 |
| 79c | | O-RING | |
| | 165295 | LineLazer IV 3900 | 1 |
| | 114683 | LineLazer IV 5900 | 1 |
| 79d* | | RITZELWELLE | |
| | 241110 | LineLazer IV 3900 | 1 |
| | 241114 | LineLazer IV 5900 | 1 |
| 79e* | | HALTERING, groß | |
| | 113094 | LineLazer IV 3900 | 1 |
| | 112770 | LineLazer IV 5900 | 1 |

** Muss separat bestellt werden.*

# Teilezeichnung - LineLazer V 3900, 5900

## Lenkradbaugruppe & Filter

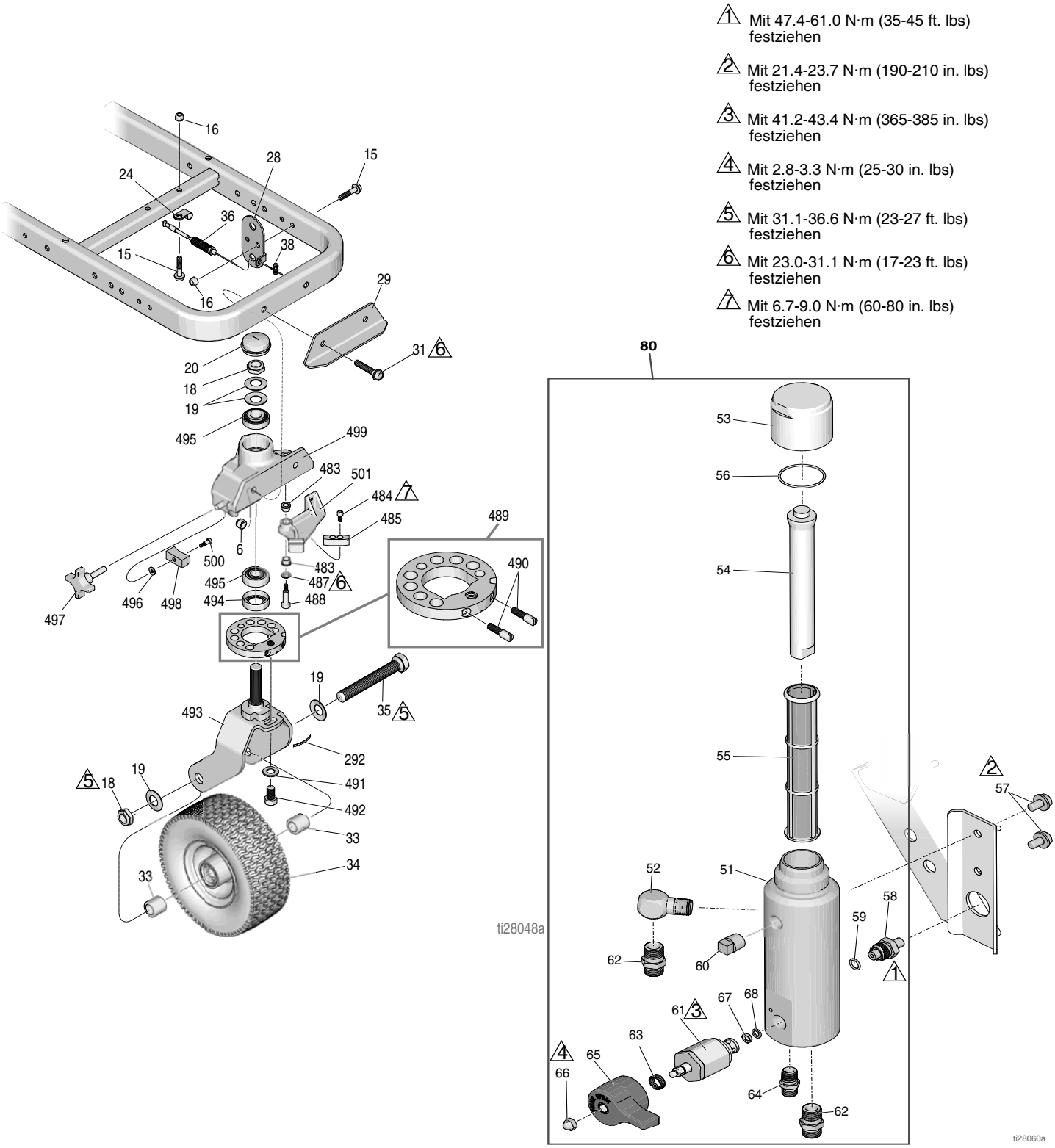

# Teileliste

## Lenkradbaugruppe

| Pos. | Artikel-Nr. | Bezeichnung | St. |
|---|---|---|---|
| 6 | 101566 | SICHERUNGSMUTTER | 2 |
| 15 | 112960 | KOPFSCHRAUBE, Flanschkopf | 3 |
| 16 | 111040 | SICHERUNGSMUTTER, Gewinde, Nylon, 5/16 | 3 |
| 18*‡ | 112405 | SICHERUNGSMUTTER | 2 |
| 19*‡ | 112825 | UNTERLEGSCHEIBE | 4 |
| 20*‡ | 114648 | KAPPE, Staub- | 1 |
| 24 | 108868 | KLAMMER, Draht | 1 |
| 28‡ | 15F910 | KABELHALTERUNG | 1 |
| 29 | 240991 | HALTERUNG, Lenkrolle, vorn | 1 |
| 31 | 114982 | KOPFSCHRAUBE, Flanschkopf | 2 |
| 33*‡ | 193658 | DISTANZSTÜCK, Dichtung | 2 |
| 34* | 114549 | RAD, pneumatisch | 1 |
| 35* | 113471 | KOPFSCHRAUBE, Sechskantkopf | 1 |
| 36‡ | 241445 | KABEL (enthält 38) | 1 |
| 38‡ | 114802 | ANSCHLAG, Leitung | 1 |
| 292*‡ | 17H489 | AUFKLEBER, Einstellscheibe | 1 |
| 483*‡ | 114548 | LAGER, Bronze | 2 |
| 484*‡ | 110754 | SCHRAUBE, Kopf, sch | 2 |
| 485*‡ | 193662 | ANSCHLAG, Keil | 1 |
| 487*‡ | 15J603 | DISTANZSCHEIBE | 1 |
| 488*‡ | 120476 | SCHRAUBE, Pass- | 1 |
| 489*‡ | 17H486 | EINSTELLSCHEIBE, Satz | 1 |
| 490*‡ | 17G762 | SCHRAUBE, Einstellscheibe | 2 |
| 491*‡ | 113962 | UNTERLEGSCHEIBE | 1 |
| 492*‡ | 114681 | KOPFSCHRAUBE, Sechskantkopf | 1 |
| 493*‡ | 17H485 | GABEL | 1 |
| 494*‡ | 113484 | DICHTUNG, Fett- | 1 |
| 495*‡ | 113485 | LAGER, Gleit-/Konus | 2 |
| 496*‡ | 112776 | UNTERLEGSCHEIBE, einfach | 1 |
| 497*‡ | 181818 | KNOPF | 1 |
| 498*‡ | 193661 | KLAUE | 1 |
| 499*‡ | 15G952 | LAUFROLLE | 1 |
| 500*‡ | 108483 | SCHRAUBE, Pass- | 1 |
| 501*‡ | 193528 | ARM | 1 |

* *Im Lenkrad-Reparatursatz 240719 enthalten*
‡ *Im Lenkrad-Reparatursatz 241105 enthalten*

## Filter

| Pos. | Artikel-Nr. | Bezeichnung | St. |
|---|---|---|---|
| 51 | 17K166 | VERTEILER | 1 |
| 52 | 196179 | ANSCHLUSSSTÜCK, Bogen, I/A | 1 |
| 53 | 287285 | KAPPE, Filter- (enthält 54, 56) | 1 |
| 54 | 15C766 | SCHLAUCH | 1 |
| 55 | 25A465 | MATERIALFILTER | 1 |
| 56 | 117285 | PACKUNG, O-Ring | 1 |
| 57 | 111801 | KOPFSCHRAUBE, Sechskantkopf | 2 |
| 58 | 287172 | SATZ, Reparatur, Transducer | 1 |
| 59 | 111457 | O-RING | 2 |
| 60 | 15G331 | ROHRSTOPFEN | 2 |
| 61 | 245103 | VENTIL, Ablass-, Satz (enthält 63, 65, 66, 67, 68) | 1 |
| 62 | 196178 | ADAPTER, Nippel | 1 |
| 63 | 114708 | DRUCKFEDER | 1 |
| 64 | 196181 | ANSCHLUSSSTÜCK, Stutzen | 1 |
| 65 | 15G563 | GRIFF, Ventil | 1 |
| 66 | 116424 | HUTMUTTER | 1 |
| 67 | 193709 | SITZ, Ventil | 1 |
| 68 | 193710 | DICHTUNG, Ventilsitz | 1 |
| 80 | 25A877 | SATZ, Reparatur-, Filter, Verteiler | 1 |

# Teilezeichnung - LineLazer V 3900, 5900

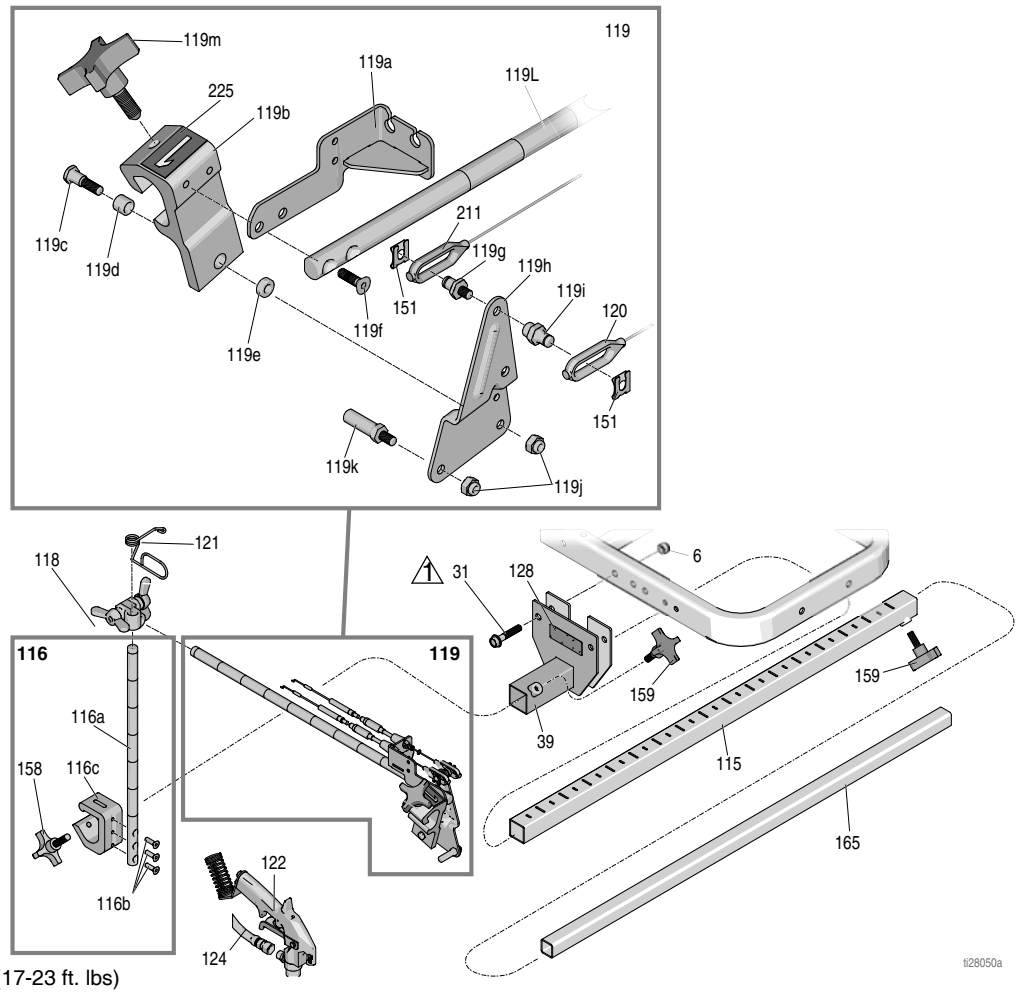


1 Mit 23.0-31.1 N·m (17-23 ft. lbs) festziehen

2 Mit 2.0-2.4 N·m (18-22 in. lbs) festziehen

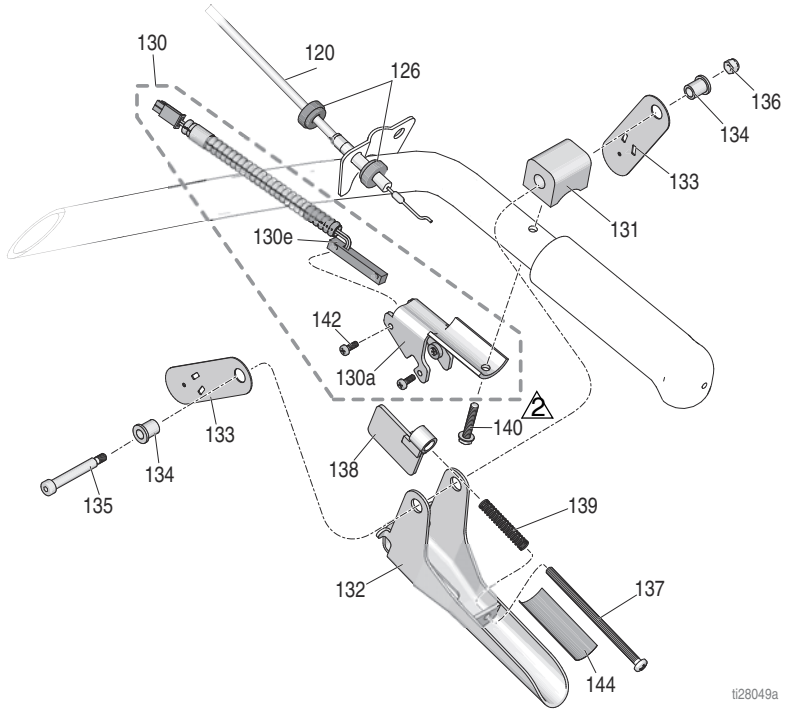

# Teileliste

## Pistolenhalterung und Arm

| Pos. | Artikel-Nr. | Bezeichnung | St. |
|---|---|---|---|
| 6 | 101566 | SICHERUNGSMUTTER | 2 |
| 31 | 114982 | KOPFSCHRAUBE, Flanschkopf | 2 |
| 39 | 17H528 | HALTERUNG, Pistolenarm | 1 |
| 115 | 17J407 | ARM, Verlängerungsstange | 1 |
| 116 | 17J424 | STANGE, Höhenverstellung, Satz | 1 |
| 116a | 17J139 | STANGE, Höhenverstellung Pistole | 1 |
| 116b | 113428 | SCHRAUBE, Sechskant, HD | 3 |
| 116c | 17J153 | WINKEL, Pistolenhalterung | 1 |
| 118 | 24Y645 | SATZ, Klemme-, Doppelflügelmutter | 1 |
| 119 | 25A529 | ARM, Pistolenhalterung, LineLazer (enthält 151) | 1 |
| 119a | 24Y919 | KABELHALTERUNG | 1 |
| 119b* | 15F216 | PISTOLENHALTERUNG | 1 |
| 119c | 17J575 | BEFESTIGUNGSELEMENT, Spezial- | 1 |
| 119d* | 119664 | LAGER, Buchse | 1 |
| 119e | 17J576 | DISTANZSTÜCK, Spezial- | 1 |
| 119f | 119647 | SCHRAUBE, Innensechskant- | 2 |
| 119g | 17H673 | STEHBOLZEN, Kabel, Pistole | 1 |
| 119h | 15F214 | HEBEL | 1 |
| 119i | 17H674 | ADAPTER, Kabel, Pistole | 1 |
| 119j | 102040 | SICHERUNGSMUTTER, Sechskant | 2 |
| 119k | 15F209 | STEHBOLZEN, Abzug | 1 |
| 119l | 17J145 | ARM, Pistolenhalterung | 1 |
| 119m* | 15F750 | KNOPF, Pistolenhalterung | 1 |
| 120 | 25A488 | KABEL, Handpistole (enthält 126, 151) | 1 |
| 121 | 188135 | SEILFÜHRUNG | 1 |
| 122 | 248157 | PISTOLE, Flex, Grundausf. | 1 |
| 128▲ | 16P136 | SCHILD, Sicherheit, Warnung, ISO | 1 |
| 145 | 245733 | SATZ, Reparatur, Auslösergriff (enthält 132, 137, 138, 139) | 1 |
| 151 | 126111 | HALTERING, extern, 8mm | 2 |
| 158 | 108471 | KNOPF | 1 |
| 159 | 111145 | KNOPF | 2 |
| 165 | 17J408 | ARM, Verlängerungs-, dritte Pistole | 1 |
| 211 | 25A487 | KABEL, Automatikpistole (enthält 151, 212, 213) | 1 |
| 225 | 17C043 | AUFKLEBER, Nummer "1" | 1 |
| | 17C046 | AUFKLEBER, Nummer "2" | 1 |

* *Im Reparatursatz der Pistolenhalterung 287569 enthalten*

▲ *Zusätzliche Warnaufkleber können kostenlos angefordert werden.*

## Auslöser Pistole

| Pos. | Artikel-Nr. | Bezeichnung | St. |
|---|---|---|---|
| 120 | 25A488 | KABEL, Handpistole (enthält 126, 151) | 1 |
| 124 | 245798 | SCHLAUCH, gekoppelt, 1/4 Zoll x 7 | 1 |
| 126 | 15F624 | MUTTER, Pistolenkabel (Rändel-) | 2 |
| 130 | 25A636 | HALTERUNG, Abzug mit Schalter | 1 |
| 130a | 276907 | HALTERUNG, Magnet- | 1 |
| 130e | 17J237 | SCHALTER, Reed | |
| 131 | 198896 | MONTAGEBLOCK | 1 |
| 132 | 245676 | GRIFF | 1 |
| 133 | 198895 | PLATTE, Schwenkhebel | 2 |
| 134 | 111017 | LAGER, Flansch- | 2 |
| 135 | 116941 | SCHRAUBE, Pass-, Sechskant | 1 |
| 136 | 116969 | SICHERUNGSMUTTER | 1 |
| 137 | 112381 | MASCHINENSCHRAUBE, Flachkopf | 1 |
| 138 | 117268 | HALTERUNG, Unterbrecher | 1 |
| 139 | 117269 | FEDER | 1 |
| 140 | 128803 | GEWINDESCHNEIDSCHRAUBE, Sechskant, Scheibe | 1 |
| 142 | 117317 | SCHRAUBE, Flachkopf | 2 |
| 144 | 17K587 | AUFKLEBER, Einstellhinweis | 1 |

# Teilezeichnung - LineLazer V 3900, 5900

**NOTICE**

Achten Sie darauf, dass sich die Magnetspulendrähte nicht zu stark biegen (siehe Abbildung). Anderenfalls kommt es möglicherweise zu Drahtbruch. Achten Sie drauf, dass sich die Drähte, die aus der Magnetspule führen, in einem Radius von ca. 0,75 Zoll biegen.

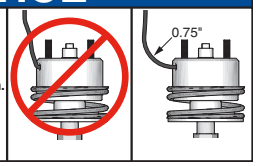


1 Mit 2.0-2.4 N·m (18-22 in. lbs) festziehen

2 Mit 14,6-16,9 N·m festziehen

3 Mit 2.8-3.3 N·m (25-30 in. lbs) festziehen

4 Mit 2.8-3.3 N·m (28-32 in. lbs) festziehen

5 Mit 0.5-0.7 N·m (5-7 in. lbs) festziehen

6 Mit 7.3-8.4 N·m (65-75 in. lbs) festziehen

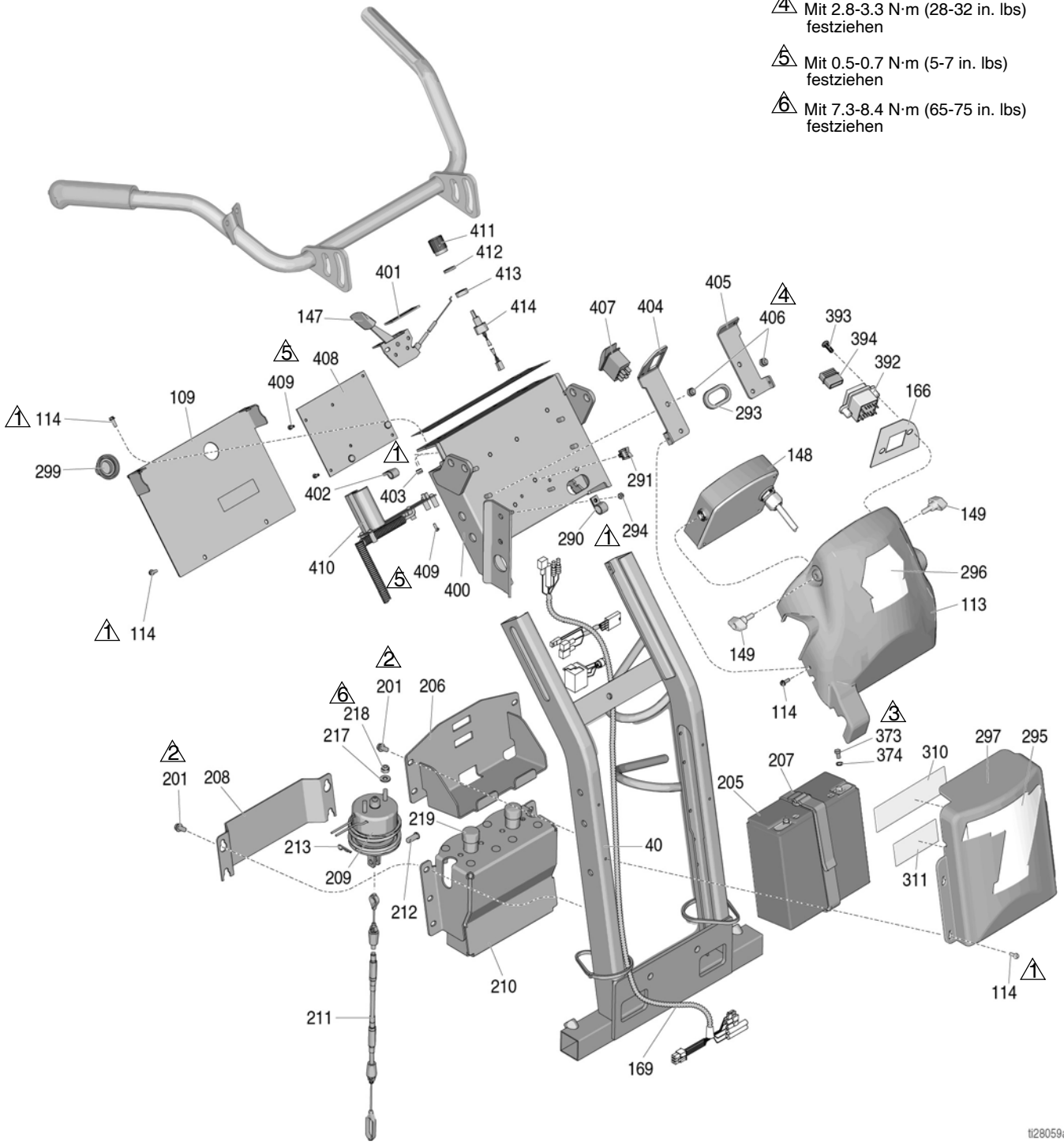

# Teileliste

| Pos. | Artikel-Nr. | Bezeichnung | St. |
|---|---|---|---|
| 40 | 24Y665 | RAHMEN, Griff senkrecht, lackiert | 1 |
| 109 | 17J123 | PLATTE, Abdeck- | 1 |
| 113 | 17J135 | PLATTE, Steuer-, lackiert (Serie A) | 1 |
| | 17V517 | PLATTE, Steuer-, lackiert (Serie B) | 1 |
| 114 | 128978 | SCHRAUBE, Maschine, Sechskantkopf Scheibe | 12 |
| 147 | 24Y643 | STEUERDROSSEL (enthält 401, 402, 403) | 1 |
| 148 | 25A498 | STEUERUNGSKASTEN, Satz, komplett (enthält 149) (Serie A) | 1 |
| | 17W550 | STEUERUNGSKASTEN, Satz, komplett (enthält 149) (Serie B) | 1 |
| | 25N791 | STEUERUNGSKASTEN, Satz, komplett (enthält 149) (Serie C) | 1 |
| 149 | 16W408 | KNOPF, T-Griff, 1/4-20 Gewindebolzen | 2 |
| 166 | 17V520 | SCHILD, usb | 1 |
| 169 | 17J514 | VERDRAHTUNG, Kabelbaum | 1 |
| 201* | 107257 | GEWINDESCHRAUBE | 10 |
| 205* | 24X370 | BATTERIE, 22 AH, abgedichtet (enthält 373, 374) | 1 |
| 206* | 17H644 | FACH, Batterie- | 1 |
| 207* | 126949 | RIEMEN, Batterie | 1 |
| 208* | 17H650 | ABDECKUNG, Magnetspulen- | 1 |
| 209* | 25A486 | SATZ, Magnetspule (enthält 212, 213, 217, 218, 219) | 1 |
| 210* | 24Y777 | PLATTE | 1 |
| 211* | 25A487 | KABEL, Auto (enthält 212, 213, 151) | 1 |
| 212* | 128711 | STIFT | 1 |
| 213* | 15R598 | CLIP | 1 |
| 217* | 110755 | UNTERLEGSCHEIBE | 2 |
| 218* | 121114 | MUTTER | 2 |
| 219* | 128712 | KAPPE | 2 |
| 290 | 128856 | KLEMME, Kabel-, Nylon, 1/2” | 2 |
| 291 | 114687 | HALTECLIP | 2 |
| 293 | 17H701 | TÜLLE, oval | 1 |
| 294 | 115483 | SICHERUNGSMUTTER | 2 |
| 295 | 17K378 | SCHILD | 1 |
| 296 | 17K379 | SCHILD | 1 |
| 297 | 17K377 | ABDECKUNG, Batterie-, lackiert | 1 |
| 299 | 17K310 | STOPFEN, Standard-Serie | 1 |
| 310 | 17K397 | SCHILD | 1 |
| 311 | 17K396 | SCHILD | 1 |
| 373 | 128131 | SCHRAUBE | 2 |
| 374 | 111307 | UNTERLEGSCHEIBE | 2 |
| 392 | 17Z084 | SATZ, STEUERPLATINE (enthält 166, 393, 394) | 1 |
| 393 | 17V519 | SCHRAUBE, Schwenkkopf | 2 |
| 394 | 131718 | DECKEL, usb | 2 |
| 400 | 24Y642 | STEUERPLATTE | 1 |
| 401 | 15F776 | DICHTUNG | 1 |
| 402 | 119736 | KLAMMER | 1 |
| 403 | 111280 | MUTTER | 3 |
| 404 | 17J128 | PLATTE | 1 |
| 405 | 17J126 | PLATTE | 1 |
| 406 | 102040 | MUTTER | 4 |
| 407 | 128783 | SCHALTER | 1 |
| 408 | 25A493 | SATZ, Hauptplatine, Standardserie (enthält 409) (Serie B) | 1 |
| | 25A494 | SATZ, Hauptplatine, HP Auto Serie (enthält 409) (Serie B) | 1 |
| | 25N788 | SATZ, Hauptplatine, Standardserie (enthält 409) (Serie C) | 1 |
| | 25N789 | SATZ, Hauptplatine, HP Auto Serie (enthält 409) (Serie C) | 1 |
| 409 | 106520 | SCHRAUBE | 11 |
| 410* | 25A495 | SATZ, Platine Ladegerät (enthält 409) | 1 |
| 411 | 116167 | KNOPF | 1 |
| 412 | 15C973 | DICHTUNG | 1 |
| 413 | 198650 | DISTANZSTÜCK | 1 |
| 414 | 256219 | POTENTIOMETER | 1 |

** Nur HP Auto Serie*

# Auswechseln des Abstandssensors

1. Rad (17) vom LineLazer abziehen.
2. Schraube (25), Kabelschelle (24) und Distanzsensor (23) entfernen.
3. Neuen Abstandssensor (23) mit Kabelschelle (24) und Schraube (25) installieren.
4. Rad (17) am LineLazer montieren.

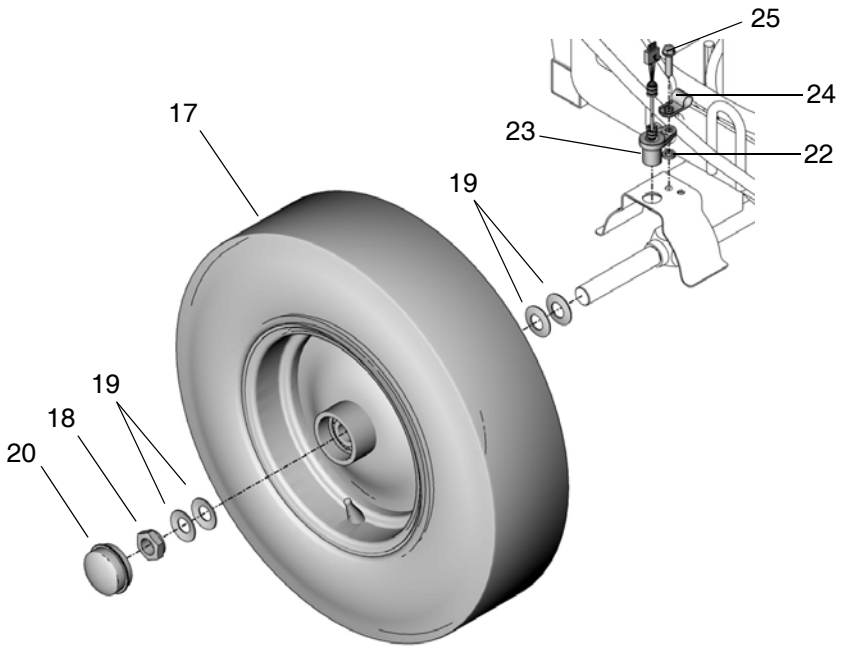

# Schaltplan (Standardserie)

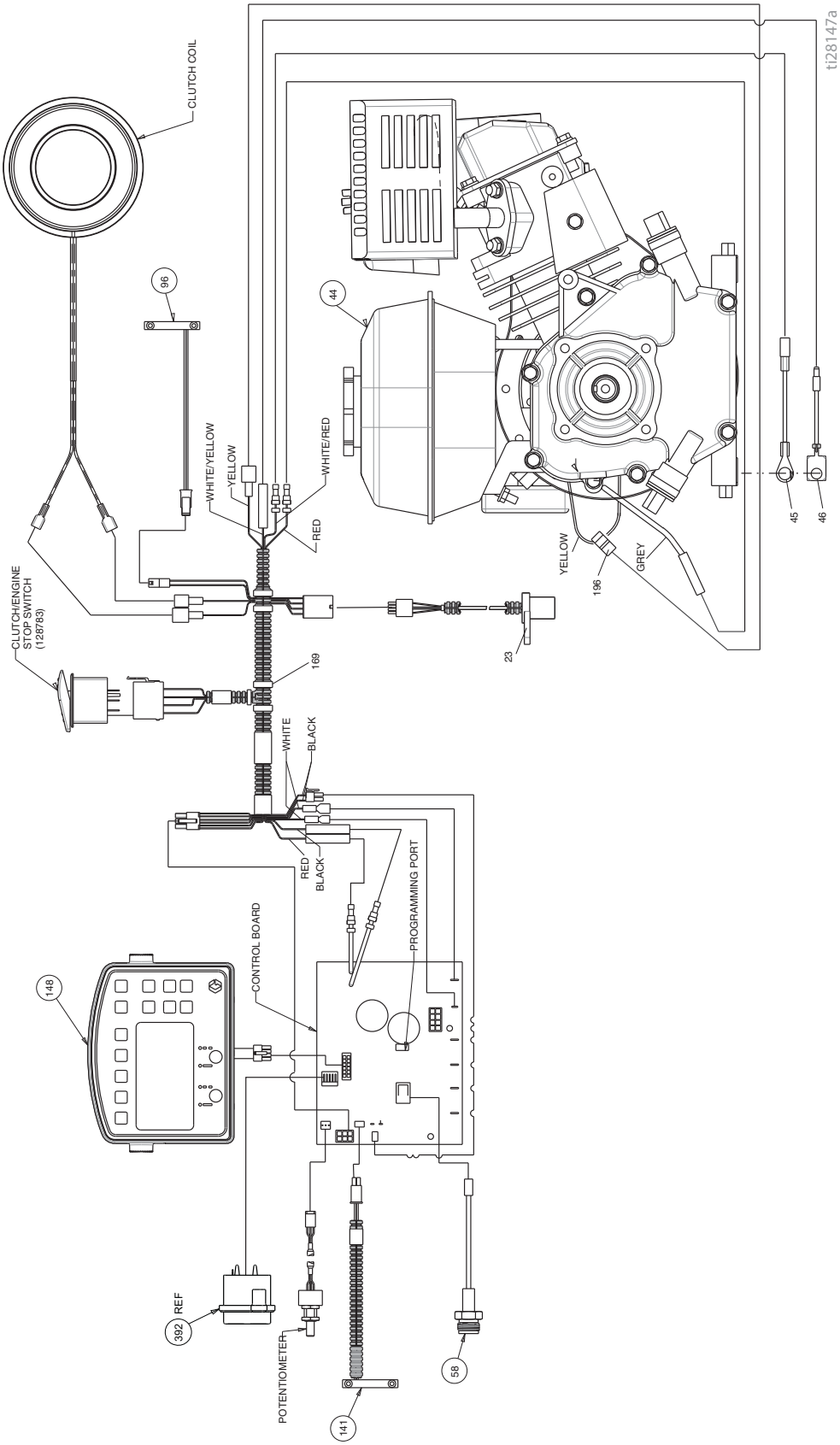

# Schaltplan (HP Auto Serie)

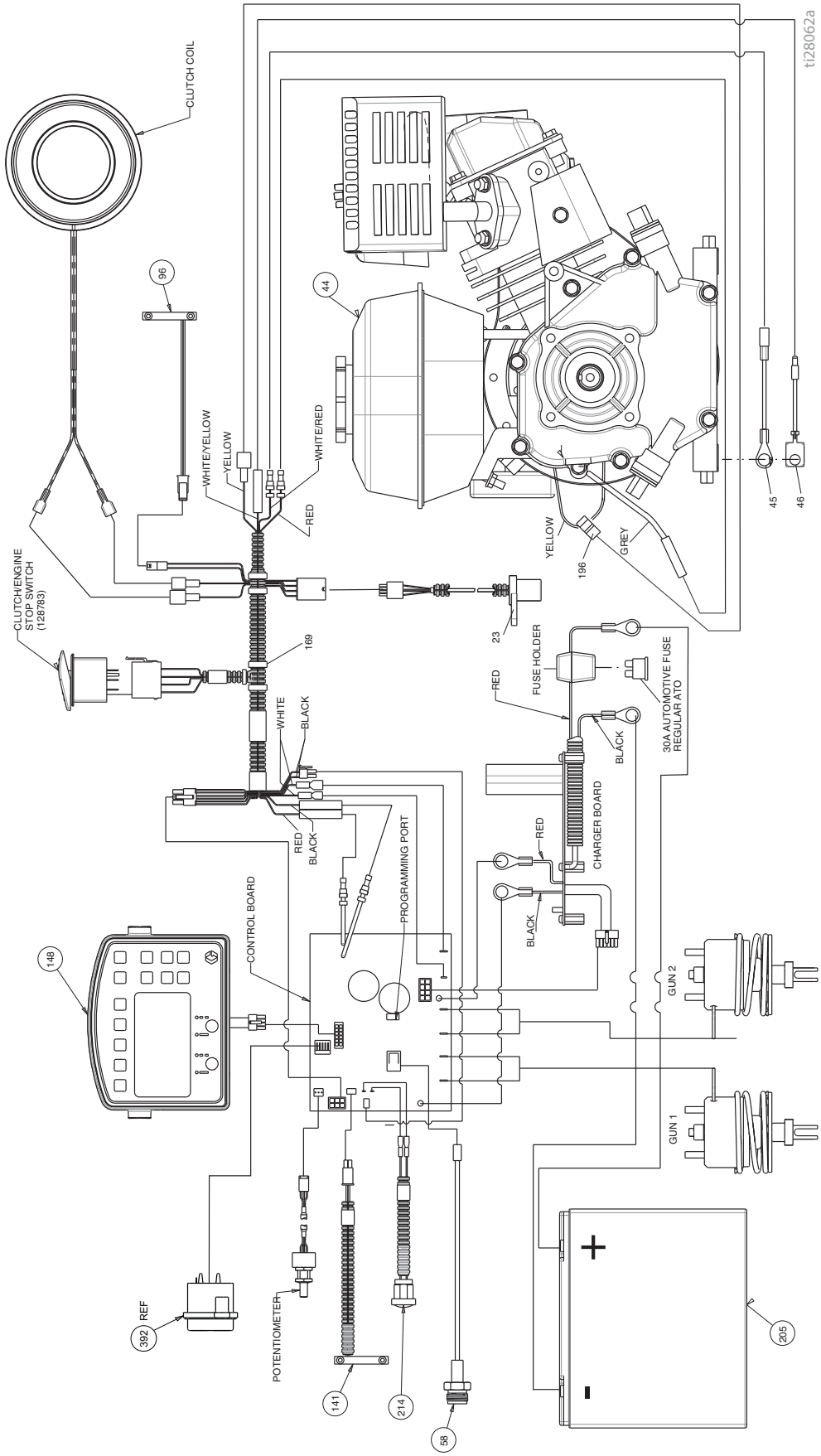

# Technische Daten

| LineLazer V 3900 Standardserie (Modelle 17H449, 17H450) | | |
|---|---|---|
| | **U.S.** | **Metrisch** |
| **Abmessungen** | | |
| Höhe | Unverpackt - 44,5 Zoll<br>Verpackt - 52,5 Zoll | Unverpackt - 113,03 cm<br>Verpackt - 133,35 cm |
| Breite | Unverpackt - 34,25 Zoll<br>Verpackt - 37,0 Zoll | Unverpackt - 86,99 cm<br>Verpackt - 93,98 cm |
| Länge | Unverpackt - 68,75 Zoll<br>Verpackt - 73,5 Zoll | Unverpackt - 174,63 cm<br>Verpackt - 186,69 cm |
| Gewicht (trocken – ohne Farbe) | Unverpackt - 230 lbs<br>Verpackt - 297 lbs | Unverpackt - 104 kg<br>Verpackt - 135 kg |
| **Geräuschpegel (dBA)** | | |
| Schallpegel gemäß ISO 9614: | 95,6 | |
| Lärmdruckpegel gemäß ISO 9614: | 85,5 | |
| **Vibration ($m/s^2$) (tägl. Aussetzung von 8 Stunden)** | | |
| Hand Arm (gemäß ISO 5349) | Linke Hand 3,73<br>Rechte Hand 2,06 | |
| Gesamter Körper (gemäß ISO 2631) | 0,4 | |
| **Leistung (PS)** | | |
| Leistung (PS) gemäß SAE J1349 | 4,0 PS bei 3600 U/min | 2,9 kW bei 3600 U/min |
| Max. Förderleistung | 1,25 G/min | 4,7 l/min |
| Maximale Düsengröße<br>1 Spritzpistolen<br>2 Spritzpistolen | <br>0,036<br>0,025 | |
| Einlass-Farbfilter | Maschenweite 16 | 1190 Mikron |
| Farbauslassfilter | Maschenweite 50 | 297 Mikron |
| Einlassgröße der Pumpe | 1 in. NSPM (m) | |
| Auslassgröße der Pumpe | 3/8 NPT (f) | |
| Maximaler Betriebsüberdruck. | 3300 psi | 228 bar, 22,8 MPa |
| Elektrische Leistung | 50 W bei 3600 U/min | |
| Batterie (optional) | 12 V, 22Ah, verschlossene Bleibatterie, Versorgungsbatterie | |

Benetzte Teile: PTFE, Nylon, Polyurethan, V-Max, UHMW, Fluorelastomer, Acetal, Leder, Wolframkarbid, Edelstahl, Chromplattierung, vernickelter Normalstahl, Keramik

| LineLazer V 5900 Standardserie (Modelle 17H454, 17H455) | | |
|---|---|---|
| | **U.S.** | **Metrisch** |
| **Abmessungen** | | |
| Höhe (mit Lenker nach unten) | Unverpackt - 44,5 Zoll<br>Verpackt - 52,5 Zoll | Unverpackt - 113,03 cm<br>Verpackt - 133,35 cm |
| Breite | Unverpackt - 34,25 Zoll<br>Verpackt - 37,0 Zoll | Unverpackt - 86,99 cm<br>Verpackt - 93,98 cm |
| Länge (mit Plattform unten) | Unverpackt - 68,75 Zoll<br>Verpackt - 73,50 Zoll | Unverpackt - 174,63 cm<br>Verpackt - 186,69 cm |
| Gewicht (trocken – ohne Farbe) | Unverpackt - 250 lbs<br>Verpackt - 317 lbs | Unverpackt - 113 kg<br>Verpackt - 144 kg |
| **Geräuschpegel (dBA)** | | |
| Schallpegel gemäß ISO 9614: | 97,6 | |
| Lärmdruckpegel gemäß ISO 9614: | 97,1 | |
| **Vibration ($m/s^2$) (tägl. Aussetzung von 8 Stunden)** | | |
| Hand Arm (gemäß ISO 5349) | Linke Hand 3,65<br>Rechte Hand 3,72 | |
| Gesamter Körper (gemäß ISO 2631) | 0,4 | |
| **Leistung (PS)** | | |
| Leistung (PS) gemäß SAE J1349 | 5,5 PS bei 3600 U/min | 4,1 kW bei 3600 U/min |
| Max. Förderleistung | 1,6 G/min | 6,0 l/min |
| Maximale Düsengröße<br>1 Spritzpistolen<br>2 Spritzpistolen | <br>0,043<br>0,029 | |
| Einlass-Farbfilter | Maschenweite 16 | 1190 Mikron |
| Farbauslassfilter | Maschenweite 50 | 297 Mikron |
| Einlassgröße der Pumpe | 1 in. NSPM (m) | |
| Auslassgröße der Pumpe | 3/8 NPT (f) | |
| Maximaler Betriebsüberdruck. | 3300 psi | 228 bar, 22,8 MPa |
| Elektrische Leistung | 84 W bei 3600 U/min | |
| Akku | 12 V, 22Ah, verschlossene Bleibatterie, Versorgungsbatterie | |

Benetzte Teile: PTFE, Nylon, Polyurethan, V-Max, UHMW, Fluorelastomer, Acetal, Leder, Wolframkarbid, Edelstahl, Chromplattierung, vernickelter Normalstahl, Keramik

| LineLazer V 3900 HP Auto Serie (Modelle 17K577, 17H451, 17K638, 17H452, 17K579, 17H453) | | |
|---|---|---|
| | **U.S.** | **Metrisch** |
| **Abmessungen** | | |
| Höhe (mit Lenker nach unten) | Unverpackt - 44,5 Zoll<br>Verpackt - 52,5 Zoll | Unverpackt - 113,03 cm<br>Verpackt - 133,35 cm |
| Breite | Unverpackt - 34,25 Zoll<br>Verpackt - 37,0 Zoll | Unverpackt - 86,99 cm<br>Verpackt - 93,98 cm |
| Länge (mit Plattform unten) | Unverpackt - 68,75 Zoll<br>Verpackt - 73,50 Zoll | Unverpackt - 174,63 cm<br>Verpackt - 186,69 cm |
| Gewicht (trocken – ohne Farbe) | Unverpackt - 240 lbs<br>Verpackt - 307 lbs | Unverpackt - 109 kg<br>Verpackt - 139 kg |
| **Geräuschpegel (dBA)** | | |
| Schallpegel gemäß ISO 9614: | 95,6 | |
| Lärmdruckpegel gemäß ISO 9614: | 85,5 | |
| **Vibration ($m/s^2$) (tägl. Aussetzung von 8 Stunden)** | | |
| Hand Arm (gemäß ISO 5349) | Linke Hand 3,73<br>Rechte Hand 2,06 | |
| Gesamter Körper (gemäß ISO 2631) | 0,4 | |
| **Leistung (PS)** | | |
| Leistung (PS) gemäß SAE J1349 | 4,0 PS bei 3600 U/min | 2,9 kW bei 3600 U/min |
| Max. Förderleistung | 1,25 G/min | 4,7 l/min |
| Maximale Düsengröße<br>1 Spritzpistolen<br>2 Spritzpistolen | <br>0,036<br>0,025 | |
| Einlass-Farbfilter | Maschenweite 16 | 1190 Mikron |
| Farbauslassfilter | Maschenweite 50 | 297 Mikron |
| Einlassgröße der Pumpe | 1 in. NSPM (m) | |
| Auslassgröße der Pumpe | 3/8 NPT (f) | |
| Maximaler Betriebsüberdruck. | 3300 psi | 228 bar, 22,8 MPa |
| Elektrische Leistung | 50 W bei 3600 U/min | |
| Starterbatterie | 12 V, 22Ah, verschlossene Bleibatterie, Versorgungsbatterie | |

Benetzte Teile: PTFE, Nylon, Polyurethan, V-Max, UHMW, Fluorelastomer, Acetal, Leder, Wolframkarbid, Edelstahl, Chromplattierung, vernickelter Normalstahl, Keramik

| LineLazer V 5900 HP Auto Serie (Modelle 17K580, 17H456, 17K636, 17H457, 17K581, 17H458) | | |
|---|---|---|
| | **U.S.** | **Metrisch** |
| **Abmessungen** | | |
| Höhe (mit Lenker nach unten) | Unverpackt - 44,5 Zoll<br>Verpackt - 52,5 Zoll | Unverpackt - 113,03 cm<br>Verpackt - 133,35 cm |
| Breite | Unverpackt - 34,25 Zoll<br>Verpackt - 37,0 Zoll | Unverpackt - 86,99 cm<br>Verpackt - 93,98 cm |
| Länge (mit Plattform unten) | Unverpackt - 68,75 Zoll<br>Verpackt - 73,50 Zoll | Unverpackt - 174,63 cm<br>Verpackt - 186,69 cm |
| Gewicht (trocken – ohne Farbe) | Unverpackt - 266 lbs<br>Verpackt - 333 lbs | Unverpackt - 121 kg<br>Verpackt - 151 kg |
| **Geräuschpegel (dBA)** | | |
| Schallpegel gemäß ISO 9614: | 97,6 | |
| Lärmdruckpegel gemäß ISO 9614: | 97,1 | |
| **Vibration ($m/s^2$) (tägl. Aussetzung von 8 Stunden)** | | |
| Hand Arm (gemäß ISO 5349) | Linke Hand 3,65<br>Rechte Hand 3,72 | |
| Gesamter Körper (gemäß ISO 2631) | 0,4 | |
| **Leistung (PS)** | | |
| Leistung (PS) gemäß SAE J1349 | 5,5 PS bei 3600 U/min | 4,1 kW bei 3600 U/min |
| Max. Förderleistung | 1,6 G/min | 6,0 l/min |
| Maximale Düsengröße<br>1 Spritzpistolen<br>2 Spritzpistolen | <br>0,043<br>0,029 | |
| Einlass-Farbfilter | Maschenweite 16 | 1190 Mikron |
| Farbauslassfilter | Maschenweite 50 | 297 Mikron |
| Einlassgröße der Pumpe | 1 in. NSPM (m) | |
| Auslassgröße der Pumpe | 3/8 NPT (f) | |
| Maximaler Betriebsüberdruck. | 3300 psi | 228 bar, 22,8 MPa |
| Elektrische Leistung | 84 W bei 3600 U/min | |
| Starterbatterie | 12 V, 22Ah, verschlossene Bleibatterie, Versorgungsbatterie | |

Benetzte Teile: PTFE, Nylon, Polyurethan, V-Max, UHMW, Fluorelastomer, Acetal, Leder, Wolframkarbid, Edelstahl, Chromplattierung, vernickelter Normalstahl, Keramik

# Notizen

# Graco Standard-Garantie

Graco garantiert, dass alle in diesem Dokument erwähnten Geräte, die von Graco hergestellt worden sind und den Namen Graco tragen, zum Zeitpunkt des Verkaufs an den Erstkäufer frei von Material- und Verarbeitungsfehlern sind. Mit Ausnahme einer speziellen, erweiterten oder eingeschränkten Garantie, die von Graco bekannt gegeben wurde, garantiert Graco für eine Dauer von zwölf Monaten ab Kaufdatum die Reparatur oder den Austausch jedes Teiles, das von Graco als defekt anerkannt wird. Diese Garantie gilt nur dann, wenn das Gerät in Übereinstimmung mit den schriftlichen Graco-Empfehlungen installiert, betrieben und gewartet wurde.

Diese Garantie erstreckt sich nicht auf allgemeinen Verschleiß, Fehlfunktionen, Beschädigungen oder Verschleiß aufgrund fehlerhafter Installation, falscher Anwendung, Abrieb, Korrosion, inadäquater oder falscher Wartung, Fahrlässigkeit, Unfall, Durchführung unerlaubter Veränderungen oder Einbau von Teilen, die keine Original-Graco-Teile sind, und Graco kann für derartige Fehlfunktionen, Beschädigungen oder Verschleiß nicht haftbar gemacht werden. Ebenso wenig kann Graco für Fehlfunktionen, Beschädigungen oder Verschleiß aufgrund einer Unverträglichkeit von Graco-Geräten mit Strukturen, Zubehörteilen, Geräten oder Materialien anderer Hersteller oder durch falsche Bauweise, Herstellung, Installation, Betrieb oder Wartung von Strukturen, Zubehörteilen, Geräten oder Materialien anderer Hersteller haftbar gemacht werden.

Diese Garantie gilt unter der Bedingung, dass das Gerät, für welches die Garantieleistungen beansprucht werden, kostenfrei an einen autorisierten Graco-Vertragshändler geschickt wird, um den behaupteten Schaden bestätigen zu lassen. Wird der behauptete Schaden bestätigt, so wird jedes schadhafte Teil von Graco kostenlos repariert oder ausgetauscht. Das Gerät wird kostenfrei an den Originalkäufer zurückgeschickt. Sollte sich bei der Überprüfung des Gerätes kein Material- oder Herstellungsfehler nachweisen lassen, so werden die Reparaturen zu einem angemessenen Preis durchgeführt, der die Kosten für Ersatzteile, Arbeit und Transport umfasst.

**DIESE GARANTIE HAT AUSSCHLIESSENDE GÜLTIGKEIT UND GILT ANSTELLE VON JEGLICHEN ANDEREN GARANTIEN, SEIEN SIE AUSDRÜCKLICH ODER IMPLIZIT, UND ZWAR EINSCHLIESSLICH, JEDOCH NICHT AUSSCHLIESSLICH, DER GARANTIE, DASS DIE WAREN VON DURCHSCHNITTLICHER QUALITÄT UND FÜR DEN NORMALEN GEBRAUCH SOWIE FÜR EINEN BESTIMMTEN ZWECK GEEIGNET SIND.**

Gracos einzige Verpflichtung sowie das einzige Rechtsmittel des Käufers bei Nichteinhaltung der Garantiepflichten ergeben sich aus dem oben Dargelegten. Der Käufer erkennt an, dass kein anderes Rechtsmittel (einschließlich, jedoch nicht ausschließlich, Schadenersatzforderungen für Gewinnverluste, nicht zustande gekommene Verkaufsabschlüsse, Personen- oder Sachschäden oder andere Folgeschäden) zulässig ist. Jede Nichteinhaltung der Garantiepflichten ist innerhalb von zwei (2) Jahren ab Kaufdatum vorzubringen.

**GRACO ERSTRECKT SEINE GARANTIE NICHT AUF ZUBEHÖRTEILE, GERÄTE, MATERIALIEN ODER KOMPONENTEN, DIE VON GRACO VERKAUFT, ABER NICHT VON GRACO HERGESTELLT WERDEN, UND GEWÄHRT DARAUF KEINE WIE IMMER IMPLIZIERTE GARANTIE BEZÜGLICH DER MARKTFÄHIGKEIT UND EIGNUNG FÜR EINEN BESTIMMTEN ZWECK**. Diese von Graco verkauften, aber nicht von Graco hergestellten Teile (wie zum Beispiel Elektromotoren, Schalter, Schläuche usw.) unterliegen den Garantieleistungen der jeweiligen Hersteller. Graco unterstützt die Käufer bei der Geltendmachung eventueller Garantieansprüche nach Maßgabe.

Auf keinen Fall kann Graco für indirekte, beiläufig entstandene, spezielle oder Folgeschäden haftbar gemacht werden, die sich aus der Lieferung von Geräten durch Graco unter diesen Bestimmungen ergeben, oder der Lieferung, Leistung oder Verwendung irgendwelcher Produkte oder anderer Güter, die unter diesen Bestimmungen verkauft werden, sei es aufgrund eines Vertragsbruches, eines Garantiebruches, einer Fahrlässigkeit von Graco oder sonstigem.

**FÜR GRACO-KUNDEN IN KANADA**
Die Parteien bestätigen, dass sie festgelegt haben, dass das vorliegende Dokument sowie alle anderen Dokumente, Mitteilungen und Gerichtsverfahren, die im Zusammenhang damit erstellt, verteilt oder eingeleitet werden, oder sich direkt oder indirekt darauf beziehen, in englischer Sprache sein sollen. Les parties reconnaissent avoir convenu que la rédaction du présente document sera en Anglais, ainsi que tous documents, avis et procédures judiciaires exécutés, donnés ou intentés, à la suite de ou en rapport, directement ou indirectement, avec les procédures concernées.

**POUR LES CLIENTS DE GRACO PARLANT FRANCAIS**
Les parties reconnaissent avoir convenu que la rédaction du présent document ainsi que de tous les documents, avis et procédures judiciaires exécutés, donnés ou intentés à la suite de ou en rapport, directement ou indirectement, avec les procédures concernées, sera en anglais.

**ZUSÄTZLICHER GARANTIEUMFANG**
Graco gewährt eine erweiterte Garantie und eine Verschleißgarantie für die im “Garantieprogramm für Graco-Contractorgeräte” beschriebenen Produkte.

# Informationen über Graco

Besuchen Sie www.graco.com, um aktuelle Informationen über Graco-Produkte zu erhalten.

Für Informationen zu Patenten siehe www.graco.com/patents.

**FÜR BESTELLUNGEN** wenden Sie sich bitte an Ihren Graco-Vertragshändler oder rufen Sie Graco unter 1-800-690-2894 (USA) an, um sich über einen Händler in Ihrer Nähe zu informieren.

*Alle Angaben und Abbildungen in diesem Dokument stellen die zum Zeitpunkt der Veröffentlichung erhältlichen neuesten Produktinformationen dar. Graco behält sich das Recht vor, jederzeit unangekündigt Änderungen vorzunehmen.*

Übersetzung der Originalbetriebsanleitung. This manual contains German. MM 3A3389
**Graco-Unternehmenszentrale:** Minneapolis
**Internationale Büros:** Belgien, China, Japan, Korea

**GRACO INC. AND SUBSIDIARIES • P.O. BOX 1441 • MINNEAPOLIS MN 55440-1441 • USA**
**Copyright 2016, Graco Inc. Alle Produktionsstandorte von Graco sind gemäß ISO 9001 zertifiziert.**
www.graco.com
Revision F, Mai 2019